标 记 MARK	ECN编号/变更内容 ECN NO/DEFINITION	修 改 REVISE	日 期 DATE	核 准 APPROVE

High photosynthesis (H)	The female seat height (MH1)	The male seat height (GH2)	Insertion height (H3)
3.0	2.2	0.8	1.6
3.5	2.2	1.3	1.6
4.0	3.0	1.0	1.9
4.5	3.5	1.0	1.9
5.0	3.0/4.0	2.0/1.0	1.9
5.5	3.5/4.5	2.0/1.0	1.9
6.0	4.0	2.0	1.9
6.5	4.5	2.0	1.9
7.0	3.0	4.0	1.9
7.5	3.5	4.0	1.9
8.0	4.0	4.0	1.9
8.5	4.5	4.0	1.9

NO. of Contacts	Dimension(mm) A±0.10	B±0.10	C±0.10	D±0.10	E±0.10
6	4.20	1.00	2.90	2.00	4.00
8	4.70	1.50	3.40	2.50	
10	5.20	2.00	3.90	3.00	
12	5.70	2.50	4.40	3.50	
14	6.20	3.00	4.90	4.00	
16	6.70	3.50	5.40	4.50	
18	7.20	4.00	5.90	5.00	
20	7.70	4.50	6.40	5.50	
22	8.20	5.00	6.90	6.00	
24	8.70	5.50	7.40	6.50	
26	9.20	6.00	7.90	7.00	
28	9.70	6.50	8.40	7.50	
30	10.20	7.00	8.90	8.00	
32	10.70	7.50	9.40	8.50	
34	11.20	8.00	9.90	9.00	
36	11.70	8.50	10.40	9.50	8.00
38	12.20	9.00	10.90	10.00	
40	12.70	9.50	11.40	10.50	

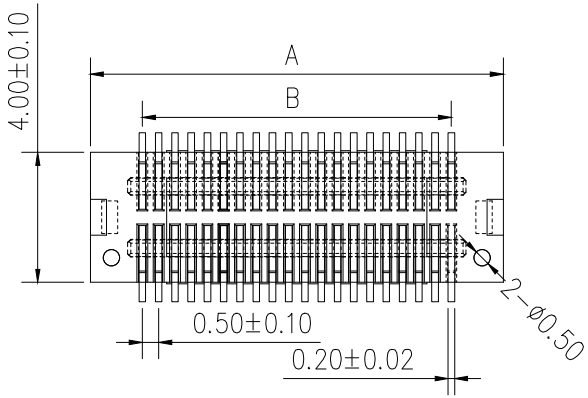

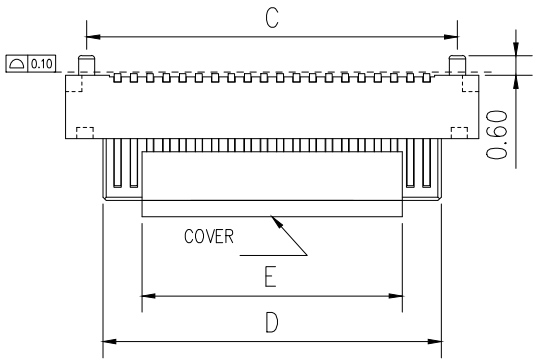

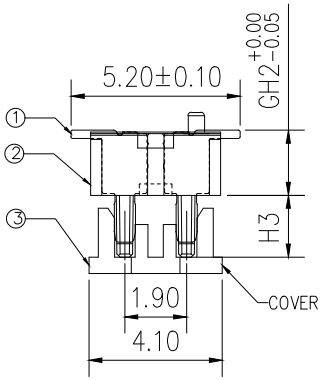

技术指标：

1. 工作温度：-25℃～+85℃
2. 额定电流：0.5A Max
2. 接触电阻：60mΩ Max
3. 绝缘阻抗：800MΩ Min
4. 耐 电 压：500V AC/1minute

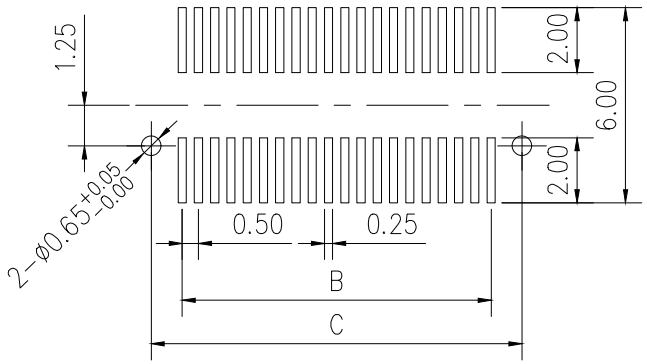

Recommended P.C.B.layout

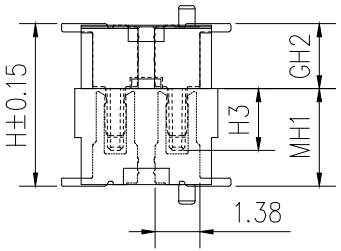

ASSEMBLY

序 号	品 名	材 质	电镀/颜色	备 注
2	端子	铜	镀金	
1	基座	PA9T	黑色	公座

深圳市虹成电子有限公司		品 名 TITLE	板对板
		料 号 PART NO	HC-BTB-0.5-2x25P-GH20-W
GENERAL TOLERANCES (UNLESS SPECIFIED)	比 列 SCALE	1:1	
.X ±0.20 .X° ±1.0°	单 位 UNIT	MM	制 图 DRAW: AhYe
.XX ±0.10 .XX° ±0.5°	张 数 PART NO	1 OF 1	审 核 CHECKED: 夏操云
.XXX ±0.05 .XXX° ±0.2°	版 本 REV	A	批 准 APPROVE: 赵亮亮